Schéma :
Raccordement installation Vidéo basique

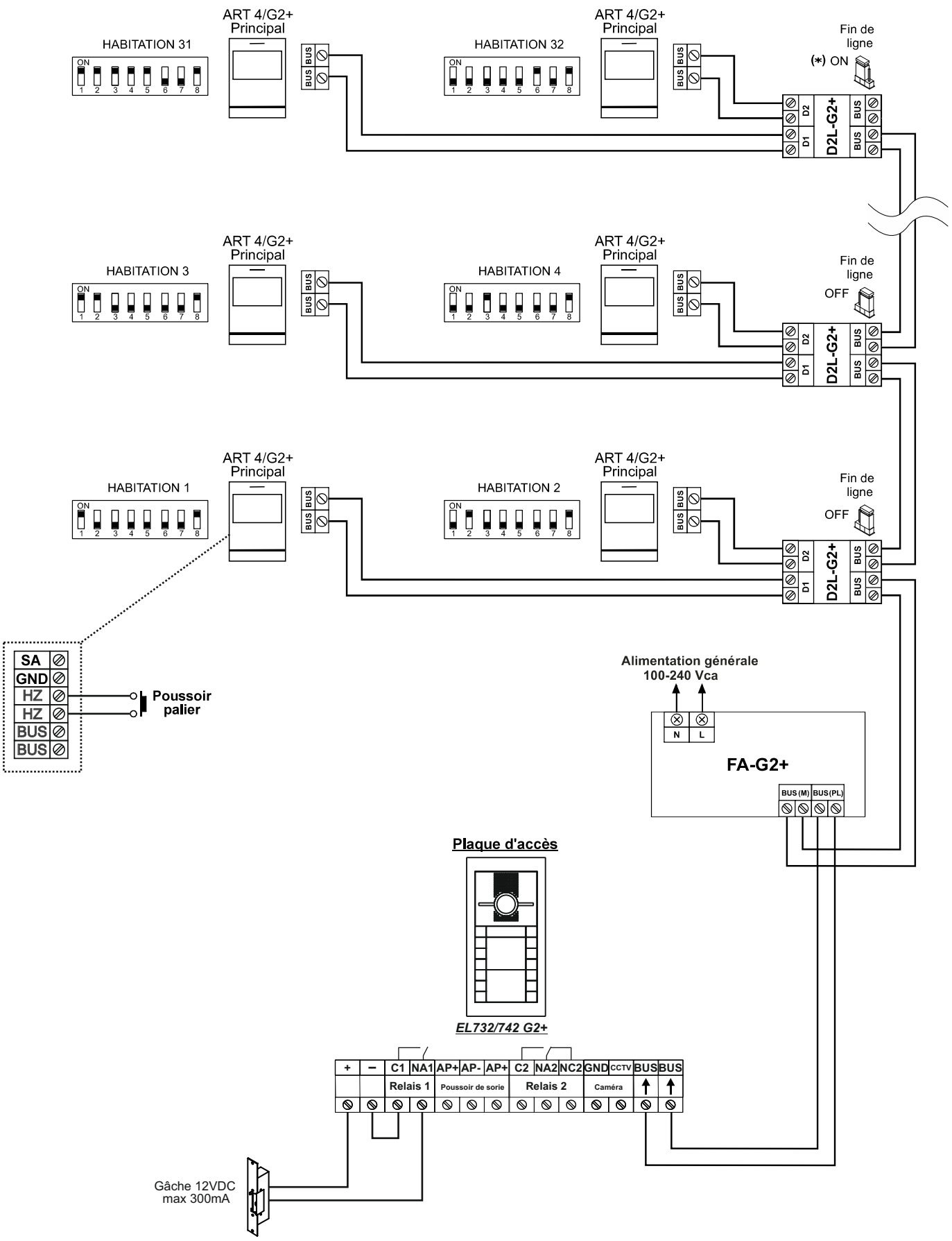

Althaus S.A. CH-2605 Sonceboz Manufacture d'appareils électroniques	27.02.2026 AM N° INFO 250018